ASSEMBLY

REV. 版本	MODIFICATION. 变 更 内 容	DRAWN/DATE 设计/日期
X1	初版发行	
X2	新增D尺寸	2011.06.08
A	新增图面尺寸管控标识	2014.11.26

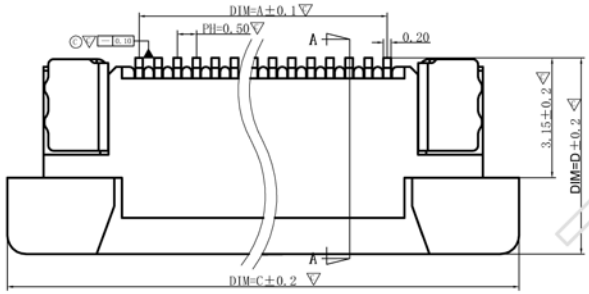

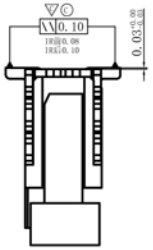

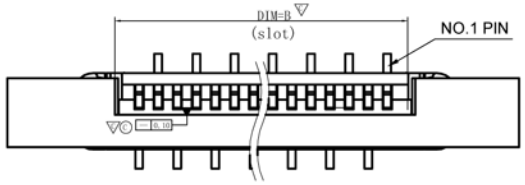

NO	胶体材质	锁扣材质	胶体颜色	锁扣颜色	柱子
1	LCP	LCP	本色	黑色	
2	PA9T	LCP	本色	黑色	

旧料号 88009-XXX X X -X

PIN数

电镀：1镀金 2镀雾锡 3镀亮锡

包材：A管装 B袋装 C盒装 D卷装

新料号 1012A1-***-***

PIN数

1: LCP 2: PA9T

G:管装 P:盘装

1: 雾锡 2: 亮锡 3: 镀金

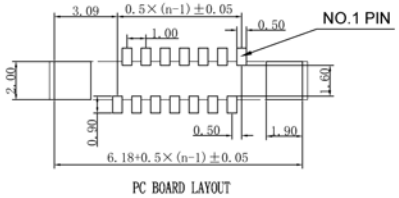

PC BOARD LAYOUT

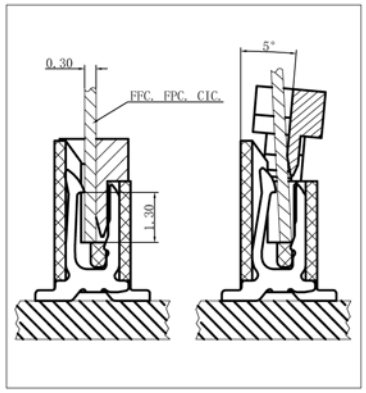

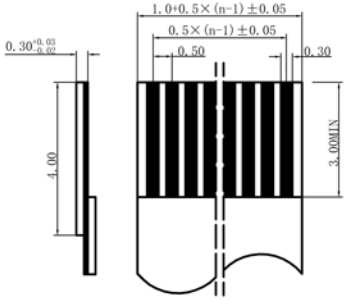

P数	A	B	C	D	P数	A	B	C	D
004	1.50	2.57	8.40	4.65	035	17.00	18.07	23.90	5.15
005	2.00	3.07	8.90	4.65	036	17.50	18.57	24.40	5.15
006	2.50	3.57	9.40	4.65	037	18.00	19.07	24.90	5.15
007	3.00	4.07	9.90	4.65	038	18.50	19.57	25.40	5.15
008	3.50	4.57	10.40	4.65	039	19.00	20.07	25.90	5.15
009	4.00	5.07	10.90	4.65	040	19.50	20.57	26.40	5.15
010	4.50	5.57	11.40	4.65	041	20.00	21.07	26.90	5.15
011	5.00	6.07	11.90	4.65	042	20.50	21.57	27.40	5.15
012	5.50	6.57	12.40	4.65	043	21.00	22.07	27.90	5.15
013	6.00	7.07	12.90	4.65	044	21.50	22.57	28.40	5.15
014	6.50	7.57	13.40	4.65	045	22.00	23.07	28.90	5.15
015	7.00	8.07	13.90	4.65	046	22.50	23.57	29.40	5.15
016	7.50	8.57	14.40	4.65	047	23.00	24.07	29.90	5.15
017	8.00	9.07	14.90	4.65	048	23.50	24.57	30.40	5.15
018	8.50	9.57	15.40	4.65	049	24.00	25.07	30.90	5.15
019	9.00	10.07	15.90	4.65	050	24.50	25.57	31.40	5.15
020	9.50	10.57	16.40	4.65	051	25.00	26.07	31.90	5.15
021	10.00	11.07	16.90	4.65	052	25.50	26.57	32.40	5.15
022	10.50	11.57	17.40	4.65	053	26.00	27.07	32.90	5.15
023	11.00	12.07	17.90	4.65	054	26.50	27.57	33.40	5.15
024	11.50	12.57	18.40	4.65	055	27.00	28.07	33.90	5.15
025	12.00	13.07	18.90	4.65	056	27.50	28.57	34.40	5.15
026	12.50	13.57	19.40	4.65	057	28.00	29.07	34.90	5.15
027	13.00	14.07	19.90	4.65	058	28.50	29.57	35.40	5.15
028	13.50	14.57	20.40	4.65	059	29.00	30.07	35.90	5.15
029	14.00	15.07	20.90	4.65	060	29.50	30.57	36.40	5.15
030	14.50	15.57	21.40	5.15	061	30.00	31.07	36.90	5.15
031	15.00	16.07	21.90	5.15	062	30.50	31.57	37.40	5.15
032	15.50	16.57	22.40	5.15	063	31.00	32.07	37.90	5.15
033	16.00	17.07	22.90	5.15	064	31.50	32.57	38.40	5.15
034	16.50	17.57	23.40	5.15					

注明：
1. 标有 ▽ 的尺寸为首件管控尺寸，
2. 标有 ⓒ 的尺寸为巡检管控尺寸，
3. 标有 △ 的变更标记，

Electrical

Voltage:50 V AC(rms)/DC
Current:0.5 A AC(rms)/DC
Contact Resistance:40 mΩ max(initial)
Dielectric Withstanding Voltage:200 V AC/rms
Insulation Resistance:800 MΩ min
Operating Temp:-25° C~+85° C

GENERAL TOLERANCE	ANGLE TOLERANCE	DESIGN. 设 计 安路路 2011.6.23
X. ±0.20 .X ±0.15 .XX ±0.10	X° ±2.0° .X° ±1.5° .XX° ±1.0°	CHECKED. 审 核
UNIT:mm	SCALE 1:1	APPROVED. 核 准
A4	SHEET:1of1	

博穆电子有限公司

FILE NAME. 品 名	FPC 0.5立贴半包正位成品图
PART NUMBER. 零件编号	1012A1-***-***
MDRAWING NO. 图 号	1012A1 REV. A

unregistered