一般尺寸公差（单位:mm）	.Xx	.X	X.	一般角度公差(单位:°)	.X	X.
	±0.05	±0.1	±0.2		±0.5	±1

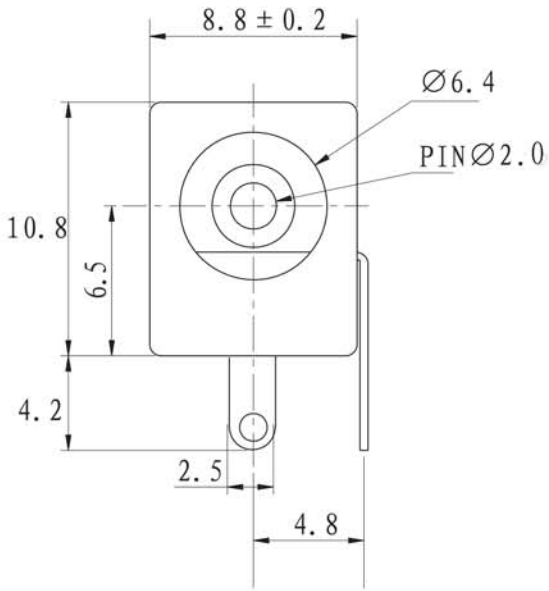

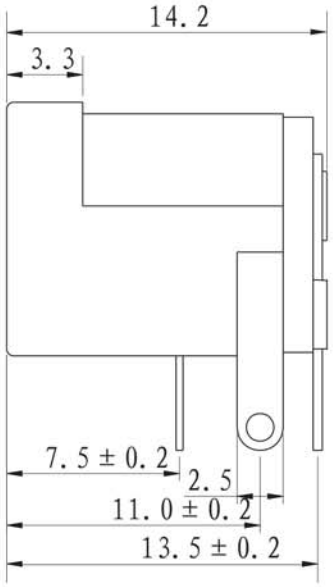

P.C.B LAYOUT TOP VIEW

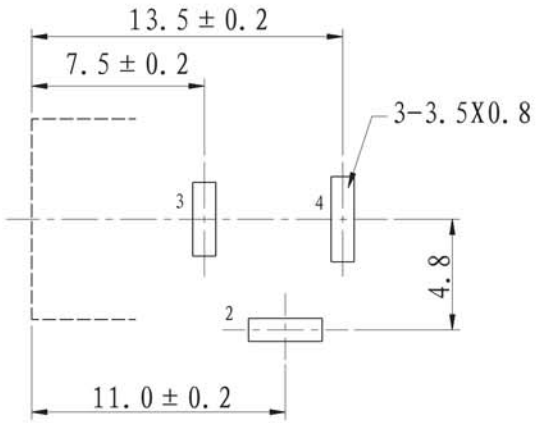

PIN	ϕ1.65	ϕ2.0	ϕ2.35	ϕ2.5
APPD				

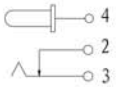

EMENDATION LABEL		QTY	SIGNATURE	DATE	DESCYIPTION OF EMENDATION
				NAME OF PRODUCTS	Dc power jack
林明强	林明强	李春林	方 锋	STYLE	DC-005
01.09.20	01.09.20	01.09.20	01.09.21	NO.OF DRAWING	

NO	PART NAME	QTY	MATERIAL	FINISHING
9				备注: RoHS
8				
7				
6				
5				
4				
3				
2	Touch piece	3	H65	
1	Base	1	PA	黑色

,