慈溪市科发电子有限公司
CIXI KEFA ELECTRONICS CO.,LTD.

产品规格书

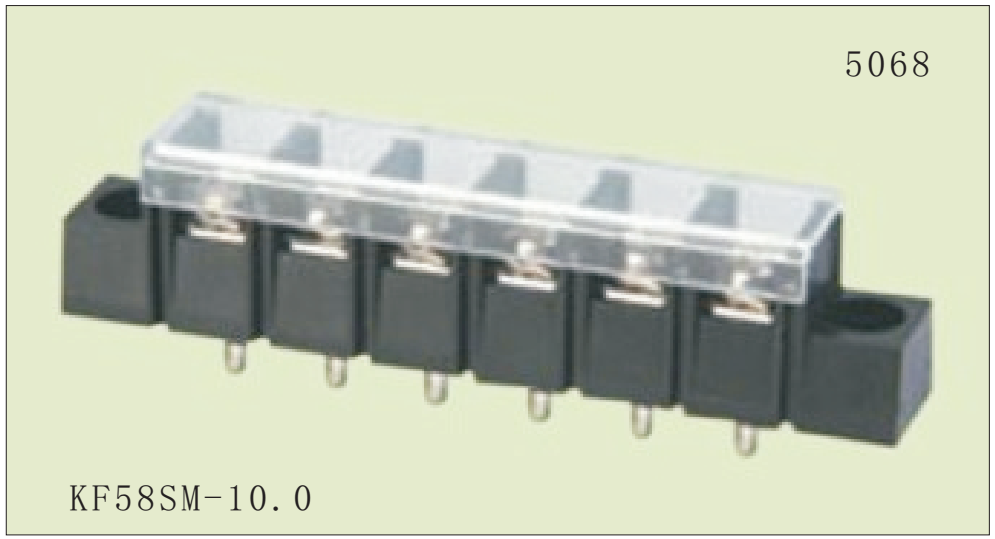

认证	c UL us	CE CQC
电气性能		
参考标准	UL	IEC
额定电压	300V	750V
额定电流	20A	32A
使用线经	22-12 AWG	4.0mm²
耐 电 压	AC2000V/1Min	
机械性能		
扭 力 距	10.0Kg.cm	
温度范围	-40℃—+105℃	
尺寸		
间距	10.0mm	
极数	2P-24P	
材质及电镀		
塑体	PA66 UL94V-0	
焊针	黄铜 镀锡	
螺丝	M4 钢 镀镍	

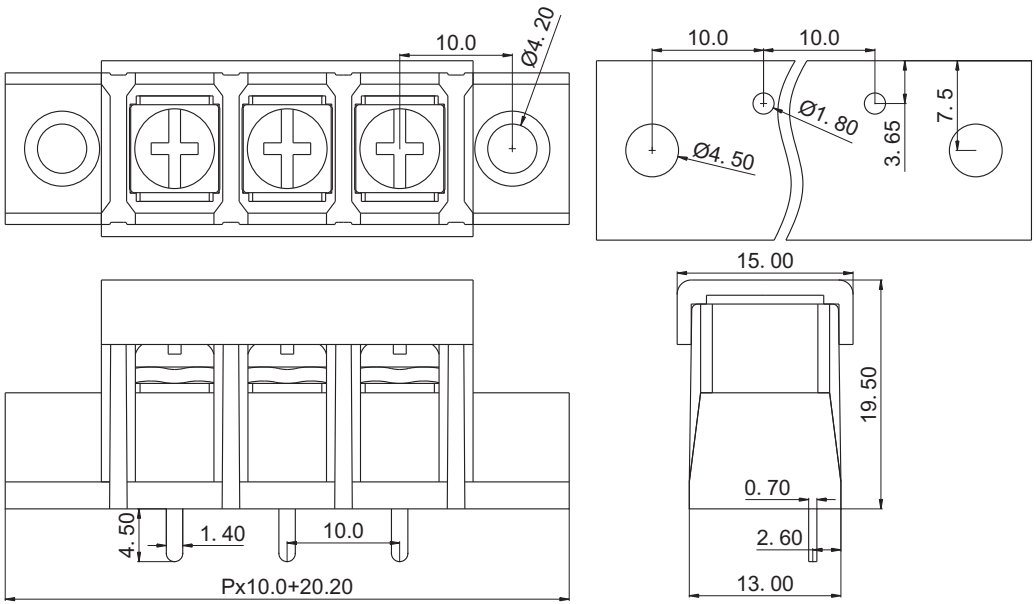

订购方式：

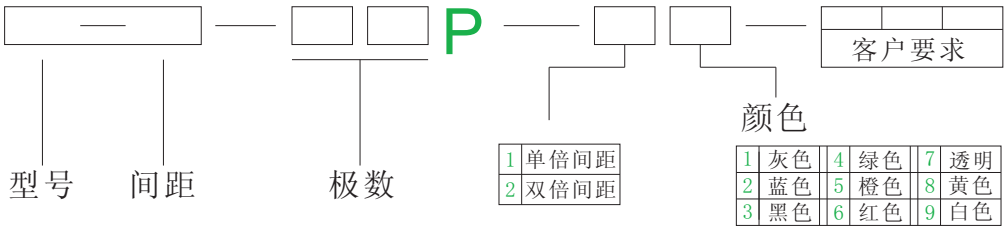

mm (INCH)

THIROANGIF PROJECTION

慈溪市科发电子有限公司
CIXI KEFA ELECTRONICS CO.,LTD.

NAME KF58SM-10.0